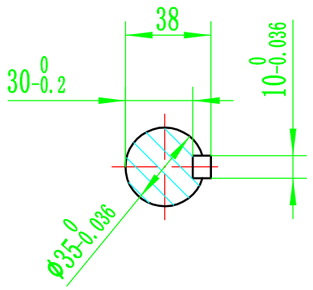

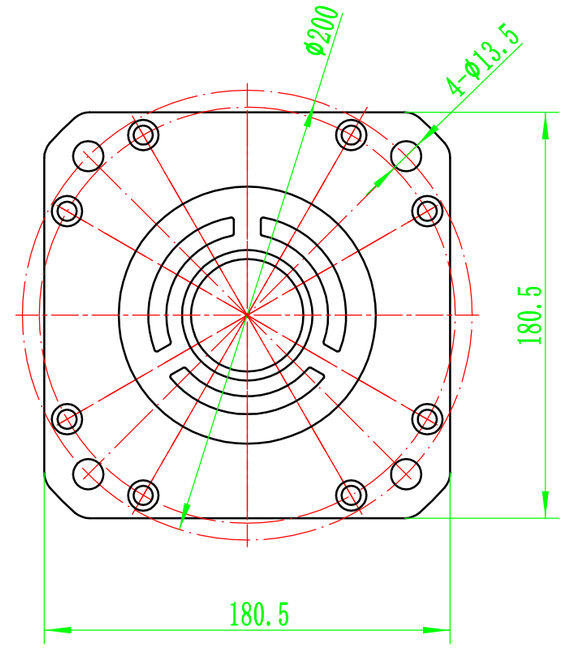

电机动力连接器

增量式编码器连接器

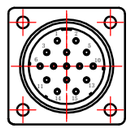

绝对式编码器连接器

制动器连接器

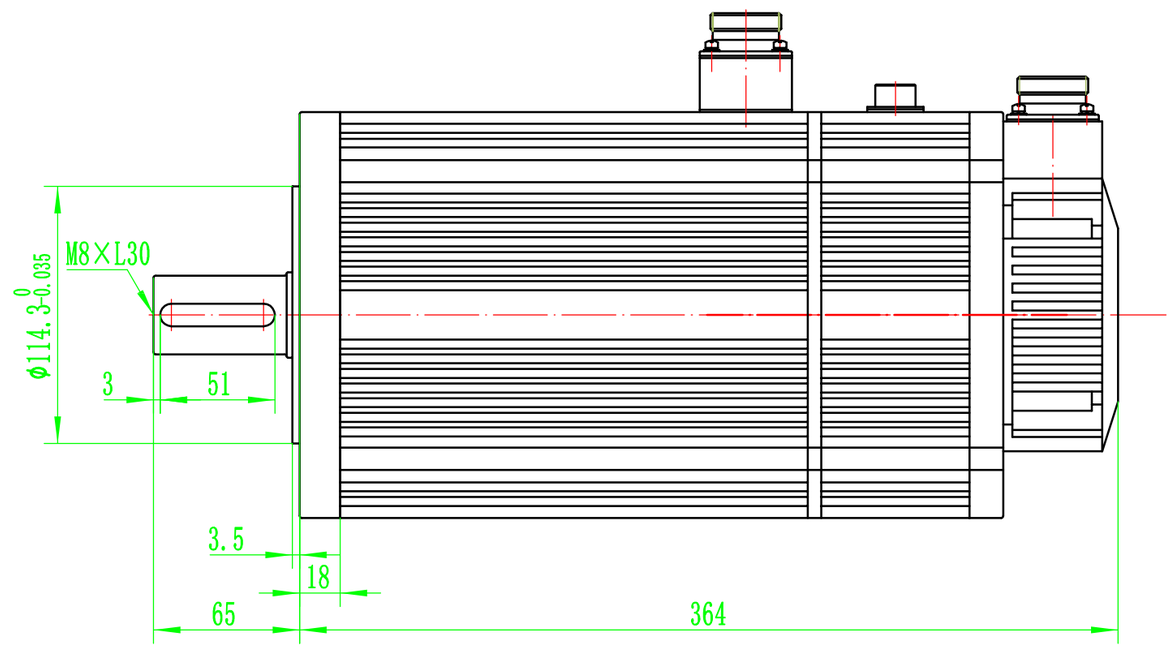

制动连接器接线顺序		
位号	1	2
信号	DC24V	

电机动力连接器接线顺序				
位号	1	2	3	4
信号	PE	U	V	W

增量式编码器连接器接线顺序									
位号	4	7	5	8	6	9	10	13	11
信号	A+	A-	B+	B-	Z+	Z-	U+	U-	V+
位号	14	12	15	2	3	1			
信号	V-	W+	W-	5V	GND	屏蔽			
绝对值编码器连接器接线顺序									
位号	3	2	1	6	4	7	5		
信号	VB+	VB-	屏蔽	SD+	SD-	5V	GND		

额定电压	380	V AC
额定功率	5.5	KW
额定转矩	35	N • m
最大转矩	70	N • m
额定转速	1500	RPM
最大转速	1800	RPM
额定电流	12	A
最大电流	24	A
线反电势系数	179±10%	V/KRPM
线电阻	0.69±10%	Ω
线电感	4.3±10%	mH
转动惯量	122.5±10%	10^(-4)kg•m²
极对数	4	对
电机绝缘等级	CLass F	
电机防护等级	IP65	

电机连接器型号				
连接器	制动连接器	动力连接器	增量式编码器连接器	绝对式编码器连接器
航插座	WS16K2Z	YD32J4Z	YD28J15Z	YD28J7Z

对接电机连接器型号				
连接器	制动连接器	动力连接器	增量式编码器连接器	绝对式编码器连接器
航插头	WS16JZ-TQ	YD32K4TSJ	YD28K15TSJ	YD28K7TSJ

标记	处数	更改文件号	签 名	日期
设 计			标准化	
校 对			审 定	
审 核			批 准	
工 艺			日 期	

WECON® 维控科技

型号

WE180M-55015T-D2G

版 本	阶段标记	重要度	重 量	比 例
A0				

第 1 张 共 1 张