电机动力连接器

增量式编码器连接器

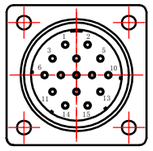

绝对式编码器连接器

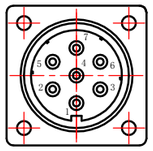

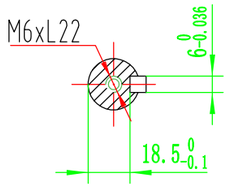

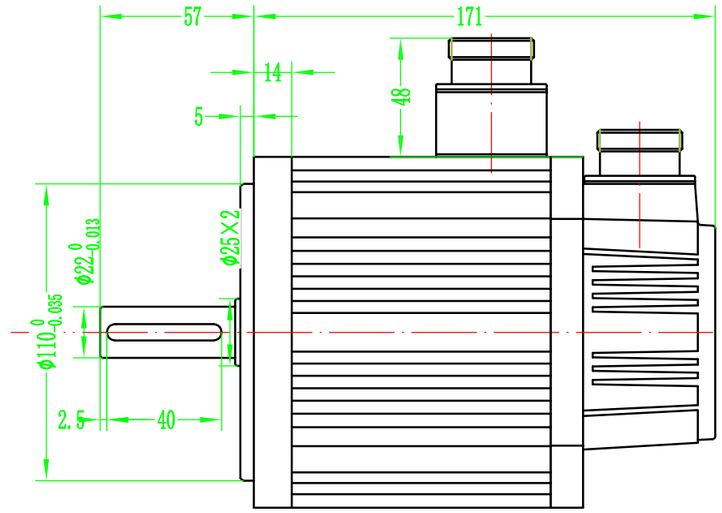

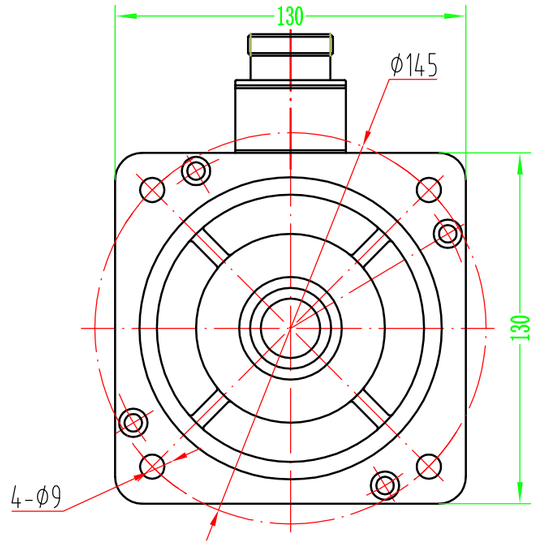

额定电压	220	V AC
额定功率	1.3	KW
额定转矩	5	N•m
最大转矩	15	N•m
额定转速	2500	RPM
最大转速	3000	RPM
额定电流	5	A
最大电流	15	A
线反电势系数	67±10%	V/KRPM
线电阻	1.83±10%	Ω
线电感	6.42±10%	mH
转动惯量	10.6±10%	10^(-4)kg•m
极对数	4	对
电机绝缘等级	CLass F	
电机防护等级	IP65	

电机动力连接器接线顺序				
位号	1	2	3	4
信号	PE	U	V	W

增量式编码器连接器接线顺序									
位号	4	7	5	8	6	9	10	13	11
信号	A+	A-	B+	B-	Z+	Z-	U+	U-	V+
位号	14	12	15	2	3	1			
信号	V-	W+	W-	5V	GND	屏蔽			
绝对值编码器连接器接线顺序									
位号	3	2	1	6	4	7	5		
信号	VB+	VB-	屏蔽	SD+	SD-	5V	GND		

电机连接器型号				
连接器		动力连接器	增量式编码器连接器	绝对式编码器连接器
航插座		YD28J4Z	YD28J15Z	YD28J7Z

对接电机连接器型号				
连接器		动力连接器	增量式编码器连接器	绝对式编码器连接器
航插头		YD28K4TSJ	YD28K15TSJ	YD28K7TSJ

标记	处数	更改文件号	签名	日期
设计			标准化	
校对			审定	
审核			批准	
工艺			日期	

WECON® 维控科技

型号

WE130M-13025S-A1F
WE130M-13025S-C1F
WE130M-13025S-D2F

版本			
A0			
阶段标记	重要度	重量	比例
第 1 张		共 1 张	